Oberbecksener Straße 97 | D-32547 Bad Oeynhausen
Telefon: +49(0)57 31-7 55 07-0 | Fax: -7 55 07-60
E-Mail: info@hagor.de | www.hagor.de

WH Cisco WebEx Board 85“

displayspezifisches Wandmontagesystem

Art.-Nr.: 5838

Beim WH Cisco WebEx Board 85” handelt es sich um ein Wandmontagesystem, welches für Cisco WebEx Board 85“ entwickelt wurde.

Das Lochbild des displayspezifische Wandmontagesystems wurde spezell für die Collaboration-Raumsysteme von Cisco entworfen und optimiert.

Sicherungsschrauben an den VESA-Aufnahmen sichern den Bildschirm gegen aushängen und herunterfallen.

Die Verkabelung wird durch Kabelclips entlang der Rails organisiert und zusammengehalten.

Die Oberflächen des WH Cisco WebEx Board 85“ sind mit einer lösungsmittelfreien, schlag- und kratzfesten Pulverbeschichtung in schwarz veredelt.

Die maximale Traglast beträgt 110 kg.

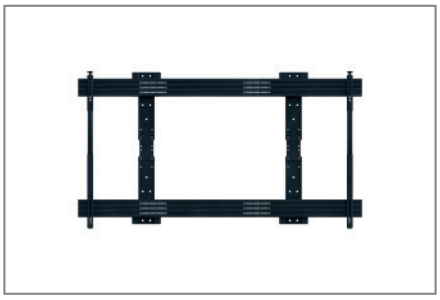

Stabile Konstruktion

Geringer Wandabstand

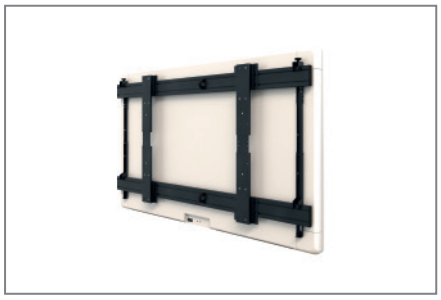

Rückseitige Kabelführung entlang der Rails

Technische Änderungen vorbehalten | Dieses Dokument ist Eigentum der HAGOR Products GmbH. Weitergabe sowie Vervielfältigung dieses Dokuments, Verwertung und Mitteilung seines Inhalts sind verboten, soweit nicht ausdrücklich gestattet. Zuwiderhandlung verpflichten zu Schadenersatz. Alle Rechte für den Fall der Patent-, Gebrauchsmuster- oder Geschmacksmustereintragung vorbehalten.

Oberbecksener Straße 97 | D-32547 Bad Oeynhausen
Telefon: +49(0)57 31-7 55 07-0 | Fax: -7 55 07-60
E-Mail: info@hagor.de | www.hagor.de

WH Cisco WebEx Board 85“

displayspezifisches Wandmontagesystem

Art.-Nr.: 5838

- Wandmontagesystem
- Displayspezifisch für Collaboration-Raumsysteme Cisco WebEx Board 85“
- Lochbild optimiert für Cisco WebEx Board 85“
- Abmessungen:
  H 1059 x B 1950 x T 75 mm
- Sicherungsschrauben - sichern den Bildschirm gegen aushängen und herunterfallen
- Rückseitige Kabelführung mittels Kabelclips
- 110 kg max. Traglast
- Farbe: schwarz
- lösungsmittelfreie, schlag- und kratzfeste Pulverbeschichtung

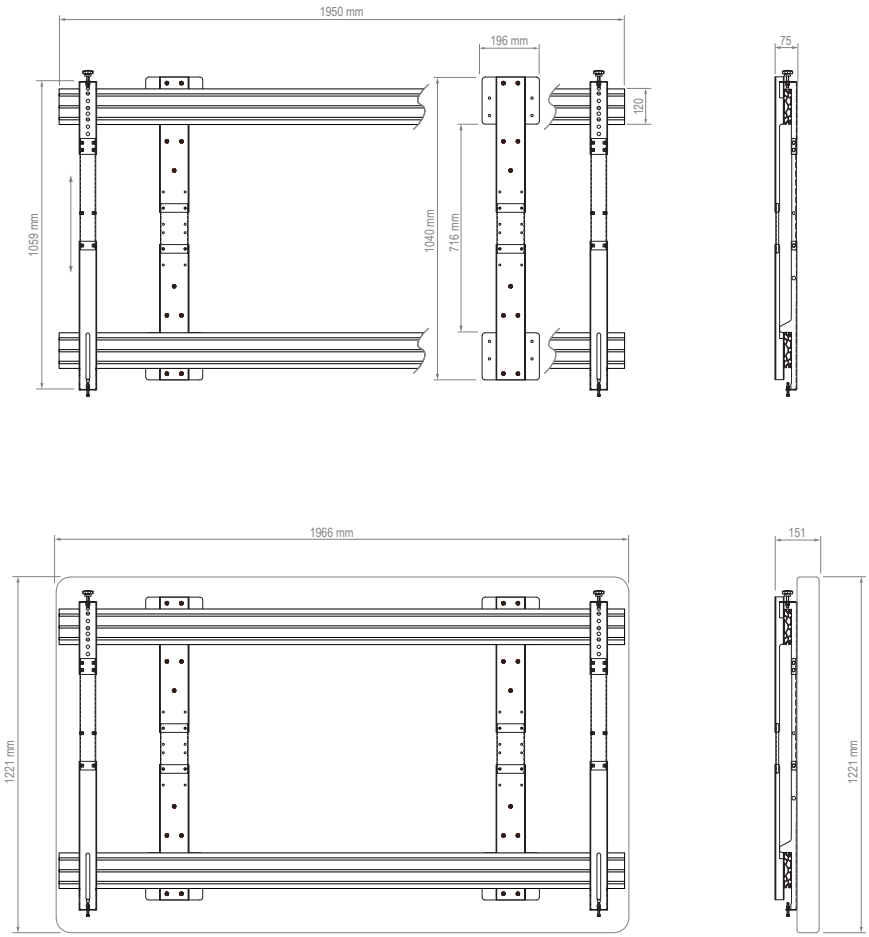

Technische Änderungen vorbehalten | Dieses Dokument ist Eigentum der HAGOR Products GmbH. Weitergabe sowie Vervielfältigung dieses Dokuments, Verwertung und Mitteilung seines Inhalts sind verboten, soweit nicht ausdrücklich gestattet. Zuwiderhandlung verpflichten zu Schadenersatz. Alle Rechte für den Fall der Patent-, Gebrauchsmuster- oder Geschmacksmustereintragung vorbehalten.